型式適合認定書別添仕様書及び図面　建築基準法施行令第35条第1項の大臣認定による嫌気濾床担体流動・生物濾過方式

【大臣認定番号（認定年月日）：ＤＷ１Ａ-８２５０（平成１４年３月１４日）】

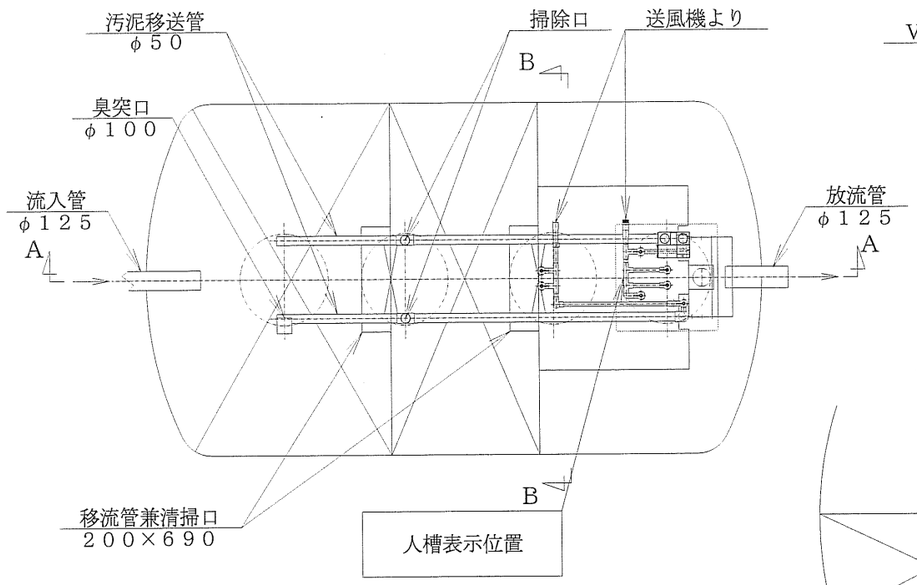

平　面　図

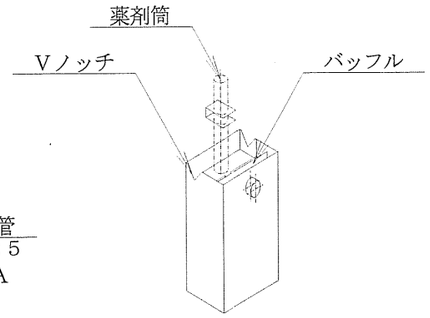

消毒槽立体図

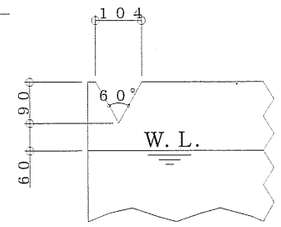

Ｖノッチ詳細図

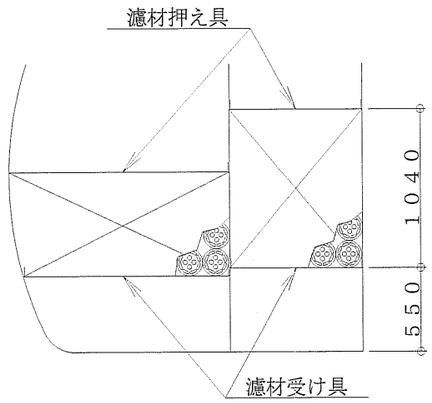

嫌気濾床槽濾材取付図

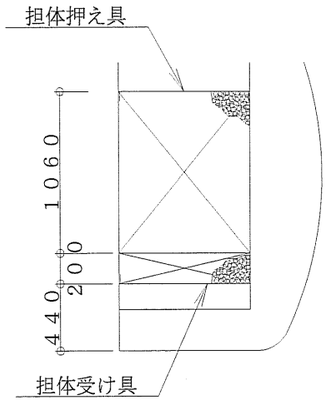

担体流動・生物濾過槽担体取付図

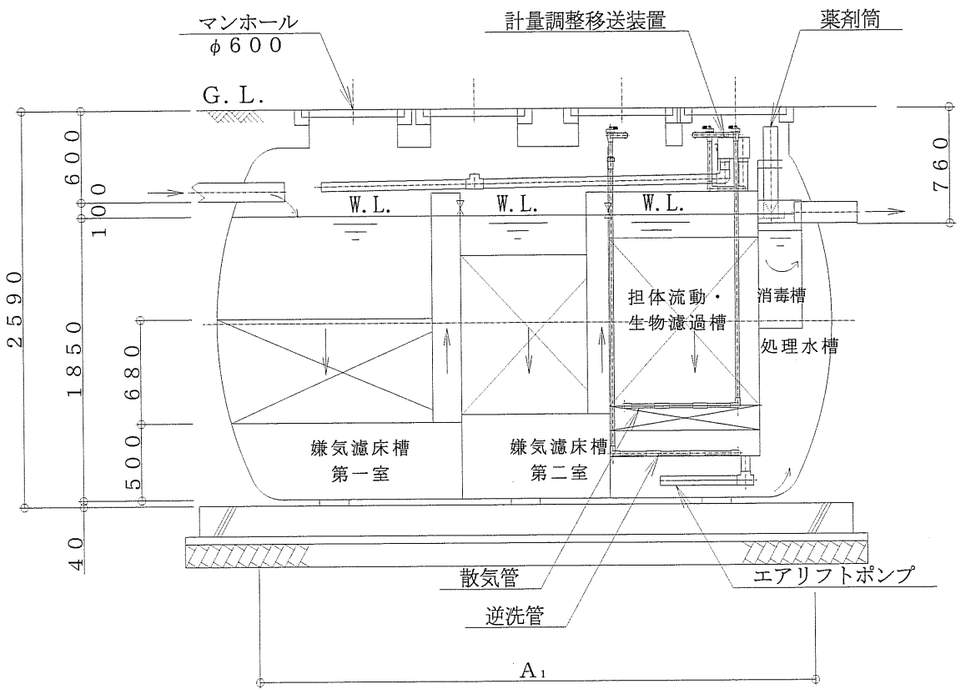

Ａ－Ａ断面図

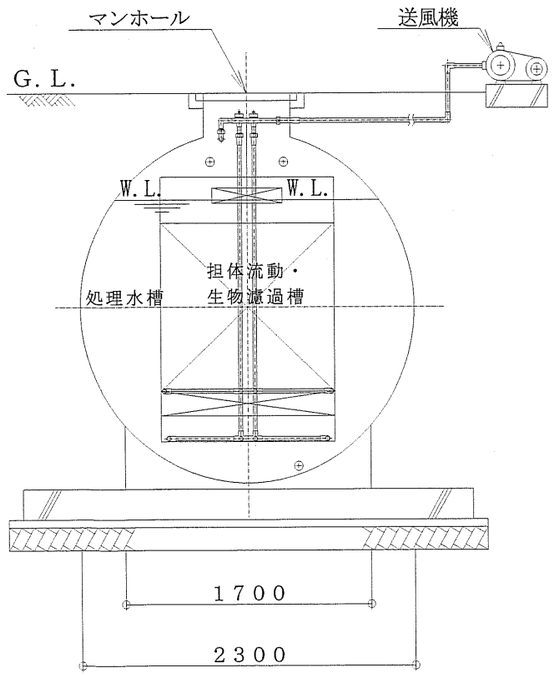

Ｂ－Ｂ断面図

会社名	琉球設備工業株式会社 〒903-0103 沖縄県中頭郡西原町字小那覇680番地 TEL (098) 945-3613
型式	琉設小型合併処理浄化槽 ＲＳ-ＴＲ５０Ⅱ型
型式適合認定番号	型01Caf0a0503164
平成１８年１２月２２日認定	
放流水質	法令上の性能：ＢＯＤ２０ｍｇ／Ｌ以下 大臣認定（認定番号：ＤＷ１Ａ－８２５０ 認定年月日：平成１４年３月１４日）による性能： ＢＯＤ２０mg/L以下

仕　様　表

槽の容量及び寸法	処理対象人員		50
	有効容量	嫌気濾床槽第１室	6.920
		嫌気濾床槽第２室	4.620
		担体流動・生物濾過槽	2.930
		処理水槽	2.749
		消毒槽	0.107
	寸法	A_1	5,230
材料・材質及び機械設備の仕様	く体	材質	ＦＲＰ（ガラス繊維強化プラスチック）
		板厚	7.0～11.0
	仕切板	材質	ＦＲＰ
		板厚	4.0～9.0
	濾材	形状	骨格様球状
		材質	ＰＰ
		外形寸法	φ150
		充填率(%)	40/60以上
	担体	形状	円柱状/中空円筒状
		材質	PE、PP/PE、PP
		外形寸法	φ15×15
		比表面積	243m²/m³
		充填率(%)	70以上
	散気管	材質	ＰＶＣ
		長さ	1100×1100　1160×1100
	送風機	型式	ﾛｰﾀﾘｰ式、電磁式、ｽｸﾛｰﾙ式
		吐出風量(L/分)	400
	流入管 放流管	材質	ＰＶＣ
		内径	φ125
	マンホール	材質	ＰＰ、鋳鉄、ＳＳ400、ﾚｼﾞｺﾝ、FRP
		内寸・個数	φ600－4
	注：寸法の単位はmm、容量の単位はm³とする。		
特記事項	・騒音、振動、防虫、防臭対策は必要に応じて行う。 ・流入、設置条件によりオプション槽を組み合わせる。		